מרחב מוגן מוסדי

מרכז שדה ציפורי

-רשימת מסגרות-

שלב		
	☐ לעיון	☐ לאישור
	■ למכרז	☐ לביצוע

תאריך: 01-2021

I:\PROJECTS\3181– בקתות קקל בציפורי\2020 ממם\reshimot מכרז\אדריכלות\מכרז\ולביא 2020-12.dwg

מבנה משרדים

מרכז שדה ציפורי

ענבר - שמיר אדריכלות בע"מ
☐ הרימון 3, פארק מדע ותעשיה מבוא כרמל 1925000
☐ טלפון: 04-7705444
☐ פקס: 04-7705141
☐ דוא"ל: eytan@inbararc.co.il

ריכוז רשימת מסגרות

פריט	כמות	תיאור
מ-1	1	דלת לממ"מ 100/200
מ-2	1	חלון ממ"מ 100/100
מ-3	2	צינור חיצוני"ø8
מ-4	1	צינור מעבר גז וחשמל מיזוג אוויר"ø8
מ-5	1	צינור מעבר גז וחשמל מיזוג אוויר"ø4

שלב		
	☐ לעיון	☐ לאישור
	■ למכרז	☐ לביצוע

תאריך: 01-2021

I:\PROJECTS\3181– בקתות קקל בציפורי\2020 ממם\reshimot מכרז\אדריכלות\מכרז\ולביא 2020-12.dwg

מבנה משרדים

מרכז שדה ציפורי

ענבר - שמיר אדריכלות בע"מ
☐ הרימון 3, פארק מדע ותעשיה מבוא כרמל 1925000
☐ טלפון: 04-7705444
☐ פקס: 04-7705141
☐ דוא"ל: eytan@inbararc.co.il

מ-1

שים לב:
אין לקחת מידות מהשרטוט.
התאמת המידות באחריות המבצע בלבד.
במקרה של אי התאמה, סטייה או טעות יש לתאם עם האדריכל.

חזית וחתך

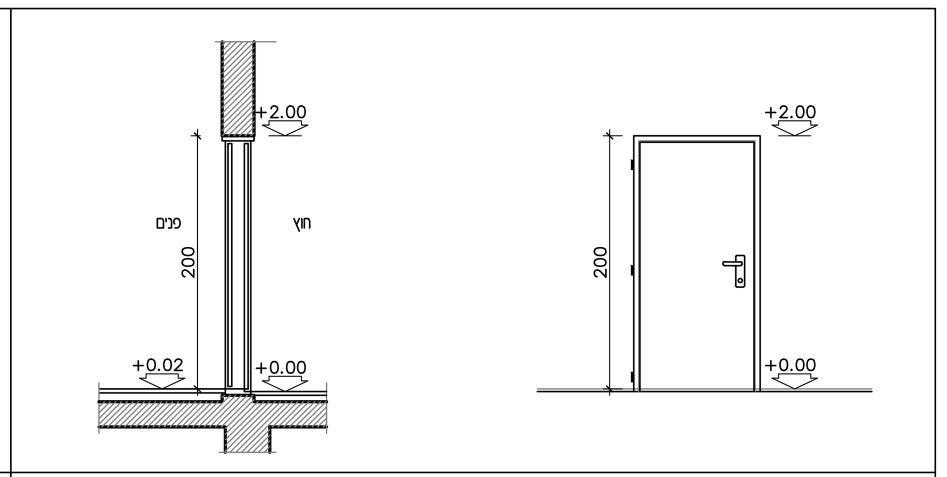

תכנית

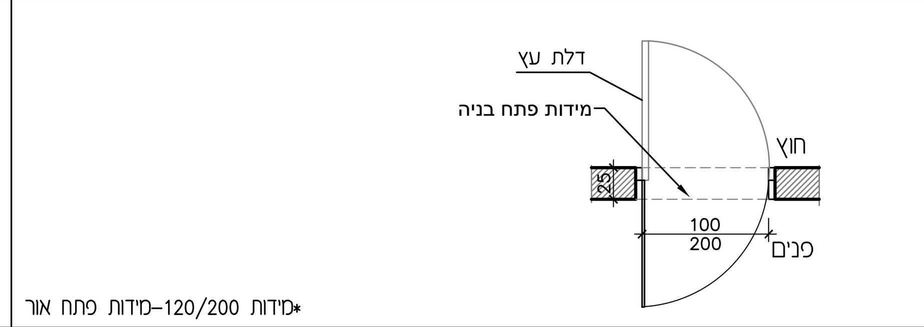

תיאור	דלת הדף פח 25 מ"מ, מאושרת לשימוש על פי תקן הג"א משקוף עם סף קבוע בולט כ- 2 ס"מ מהרצפה, בצד החיצוני לחדר.אטימה עם אטם חיצוני מיוחד EPDM וכן אטמים פנימיים במנגנון. הכל מושלם לפי מפרט "פלרז." משקוף פח עם הכנה מצידו הפנימי לכנף עץ (שטופקאנט) 3 צירים, פתיחה לפי תוכנית
פרזול / אביזרים	10 עוגנים בהיקף המשקוף מחוברים לזיון ע"י קשירה בחוט שזור ו/או ריתוך. חובה להשתמש בשני גלמים הקשורים למשקוף בעת היציקה למניעת עיוותים. התקנת המשקוף בתוך יציקת קיר המגן יוצרת אטימה, ייצוב ועיגון היקפיים. מנגנון נעילה מרכזי, 2 מנגנוני עזר, 10 בריחים לאבטחת העמידות בהדף ולהידוק. 2 מכלולי צירים מחוזקים, בלם לדלת פתוחה. 2 ידיות הפעלה עגולות, ידית רגילה עם מנעול טובלן, מכסים לידיות.
גמר	צבע בתנור או צבע פוליאור או צבע "עליון סופר עמיד" של טמבור או שו"ע בגוון לפי בחירת האדריכל המשקוף-צבע פוליאור או צבע "עליון סופר עמיד"גמר צבע RAL 5007 או שו"ע
מידות	גובה: 200 ס"מ, רוחב: 110 ס"מ
כמות	1 כיוון פתיחה על פי המסומן בתכנית.
מיקום	ממ"ס -מוקד חירום

רשימת מסגרות

שלב		
	☐ לעיון	☐ לאישור
	■ למכרז	☐ לביצוע

פרויקט	מרכז שדה ציפורי	קנ"מ	1:50	תכנן	רינה
מקום	ממ"מ	תאריך	04.01.21	שרטט	רינה

ענבר - שמיר אדריכלות בע"מ
☐ הרימון 3, פארק מדע ותעשיה מבוא כרמל 1925000
☐ טלפון: 04-7705444
☐ פקס: 04-7705141
☐ דוא"ל: eytan@inbararc.co.il

מ-2

שים לב:
אין לקחת מידות מהשרטוט.
התאמת המידות באחריות המבצע בלבד.
במקרה של אי התאמה, סטייה או טעות יש לתאם עם האדריכל.

חזית וחתך

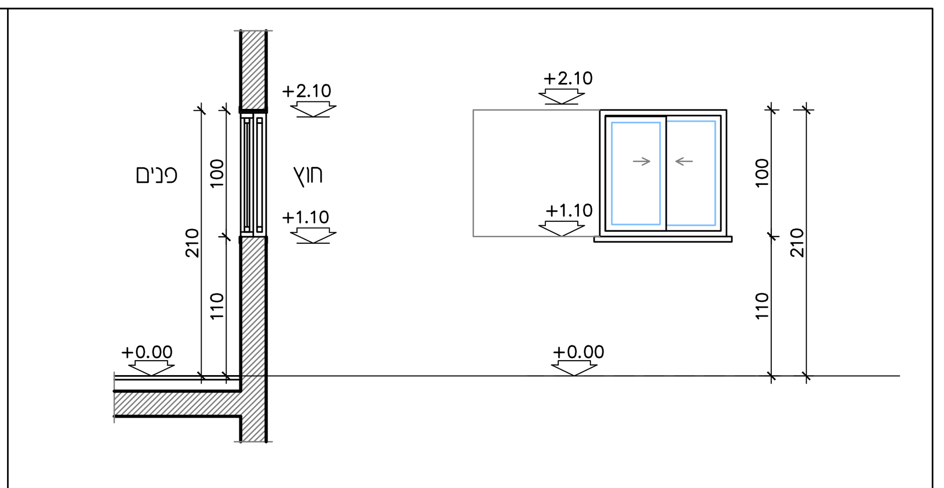

תכנית

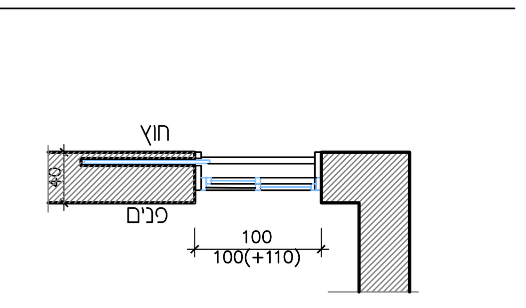

תיאור	חלון הדף דור חדש במידות 110/100, בחלק החיצוני-כנף פלדה בעובי 24 מ"מ על צירים כנף אלומיניום נגררת כע"כ וכנף רשת
זיגוג	-
פרזול / אביזרים	
גמר	כנף הפלדה-צבע "עליון סופר עמיד" של טמבור או סופרלק בגוון לפי בחירת האדריכל גמר צבע RAL 5007 או שו"ע
מידות	גובה: 100 ס"מ, רוחב: 100 ס"מ
כמות	1
מיקום	ממ"מ

רשימת מסגרות

שלב		
	☐ לעיון	☐ לאישור
	■ למכרז	☐ לביצוע

פרויקט	מרכז שדה ציפורי	קנ"מ	1:50	תכנן	רינה
מקום	ממ"מ	תאריך	04.01.21	שרטט	רינה

ענבר - שמיר אדריכלות בע"מ
☐ הרימון 3, פארק מדע ותעשיה מבוא כרמל 1925000
☐ טלפון: 04-7705444
☐ פקס: 04-7705141
☐ דוא"ל: eytan@inbararc.co.il

מ-3

שים לב:
אין לקחת מידות מהשרטוט.
התאמת המידות באחריות המבצע בלבד.
במקרה של אי התאמה, סטייה או טעות יש לתאם עם האדריכל.

חזית וחתך

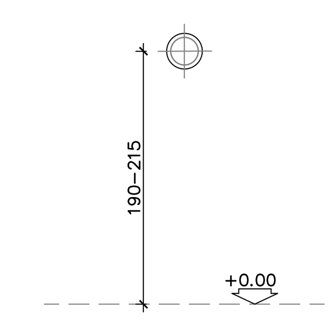

תכנית

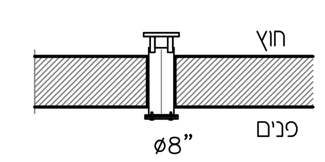

תיאור	צינור פלדה "8 כולל האביזרים כנדרש לפי פרטים והנחיות הג"א מותאם לקיר 40
זיגוג	-
פרזול / אביזרים	-
גמר	צבע יסוד צבע "עליון סופר עמיד" של טמבור או סופרלק גוון לבן
מידות	ø8"
כמות	2
מיקום	ממ"מ

רשימת מסגרות

שלב		
	☐ לעיון	☐ לאישור
	■ למכרז	☐ לביצוע

פרויקט	מרכז שדה ציפורי	קנ"מ	1:50	תכנן	רינה
מקום	ממ"מ	תאריך	04.01.21	שרטט	רינה

ענבר - שמיר אדריכלות בע"מ
☐ הרימון 3, פארק מדע ותעשיה מבוא כרמל 1925000
☐ טלפון: 04-7705444
☐ פקס: 04-7705141
☐ דוא"ל: eytan@inbararc.co.il

מ-4

שים לב:
אין לקחת מידות מהשרטוט.
התאמת המידות באחריות המבצע בלבד.
במקרה של אי התאמה, סטייה או טעות יש לתאם עם האדריכל.

חזית וחתך

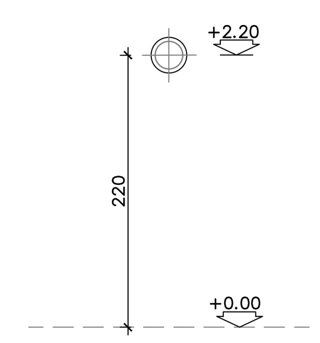

תכנית

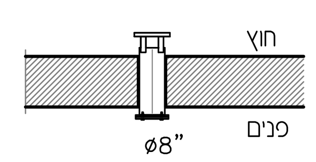

תיאור	צינור מעבר צנרת מפלדה "8 כולל האביזרים כנדרש לפי פרטים והנחיות הג"א כולל מכסה ורשת כנדרש,מותאם לקיר 40
זיגוג	-
פרזול / אביזרים	-
גמר	צבע יסוד צבע "עליון סופר עמיד" של טמבור או סופרלק גוון לבן
מידות	ø8"
כמות	1
מיקום	ממ"מ

רשימת מסגרות

שלב		
	☐ לעיון	☐ לאישור
	■ למכרז	☐ לביצוע

פרויקט	מרכז שדה ציפורי	קנ"מ	1:50	תכנן	רינה
מקום	ממ"מ	תאריך	04.01.21	שרטט	רינה

ענבר - שמיר אדריכלות בע"מ
☐ הרימון 3, פארק מדע ותעשיה מבוא כרמל 1925000
☐ טלפון: 04-7705444
☐ פקס: 04-7705141
☐ דוא"ל: eytan@inbararc.co.il

מ-5

שים לב:
אין לקחת מידות מהשרטוט.
התאמת המידות באחריות המבצע בלבד.
במקרה של אי התאמה, סטייה או טעות יש לתאם עם האדריכל.

חזית וחתך

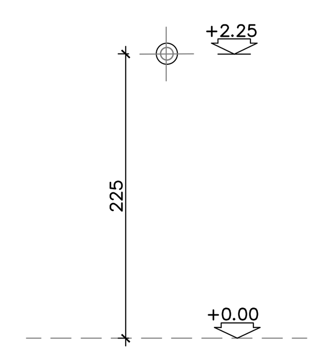

תכנית

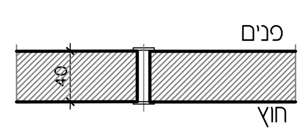

תיאור	צינור מעבר צנרת חשמל וגז מפלדה "4 כולל כל האביזרים כנדרש לפי פרטים והנחיות הג"א כולל מכסה ורשת כנדרש,מותאם לקיר 25 ס"מ לפי תכנית
זיגוג	-
פרזול / אביזרים	-
גמר	צבע יסוד צבע "עליון סופר עמיד" של טמבור או סופרלק גוון לבן
מידות	ø8"
כמות	2
מיקום	ממ"מ

רשימת מסגרות

שלב		
	☐ לעיון	☐ לאישור
	■ למכרז	☐ לביצוע

פרויקט	מרכז שדה ציפורי	קנ"מ	1:50	תכנן	רינה
מקום	ממ"מ	תאריך	04.01.21	שרטט	רינה

ענבר - שמיר אדריכלות בע"מ
☐ הרימון 3, פארק מדע ותעשיה מבוא כרמל 1925000
☐ טלפון: 04-7705444
☐ פקס: 04-7705141
☐ דוא"ל: eytan@inbararc.co.il