-רשימת אלומיניום-
בקתה נגישה

ענבר - שמיר אדריכלות בע"מ
☐ קיבוץ משמר העמק 19236
☐ טלפון: 04-9896017
☐ פקס: 04-9898920
☐ דוא"ל: inbararc-eytan@mh.org.il

בקתות קק"ל
ציפורי/לביא

שלב: ☐ לעיון ☒ לאישור ☐ למכרז ☐ לביצוע
תאריך: 24.04.17
עדכון: 00.00.17

ריכוז רשימת אלומיניום

פריט	כמות	מידה	מיקום	תיאור
א-1	1	180/85		חלון הזזה כנף על כנף
א-2	1	160/85		חלון הזזה כנף על כנף
א-3	1	100/85		חלון הזזה כנף על כנף
א-4	3	70/60		חלון דריי קיפ

ענבר - שמיר אדריכלות בע"מ
☐ קיבוץ משמר העמק 19236
☐ טלפון: 04-9896017
☐ פקס: 04-9898920
☐ דוא"ל: inbararc-eytan@mh.org.il

בקתות קק"ל
ציפורי/לביא

שלב: ☐ לעיון ☒ לאישור ☐ למכרז ☐ לביצוע
תאריך: 24.04.17
עדכון: 00.00.17

א-1

שים לב:
אין לקחת מידות מהשרטוט.
התאמת המידות באחריות המבצע בלבד.
במקרה של אי התאמה, סטייה או טעות יש לתאם עם האדריכל.

חזית וחתך	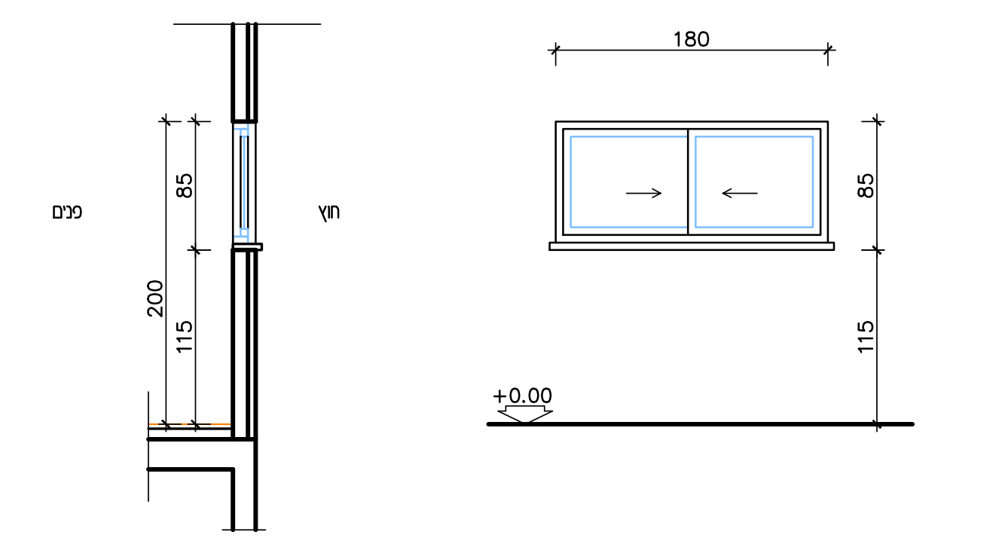
תכנית	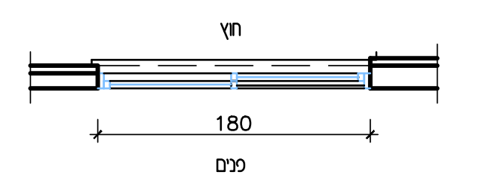
תיאור	חלון אלומיניום הזזה כנף על כנף פרופיל מדגם קליל 1700 או ש"ע. כולל כנף רשת הזזה, מנגנון נעילה, ידיות שקועות וכל אביזר אחר הנדרש לפעולה תקינה.
זיגוג	זכוכית בידודית שקופה 4-6-4
פרזול / אביזרים	ידיות וצירים מתוצרת קליל בגוון הפרופיל
גמר	גמר צבע RAL בגוון לבחירת האדריכל
מידות	גובה: 85 ס"מ, רוחב: 180 ס"מ.
כמות	1
מיקום	בקתה

רשימת אלומיניום

ענבר - שמיר אדריכלות בע"מ
☐ קיבוץ משמר העמק, 19236
☐ טלפון: 04-9896017
04-9596405
☐ פקס: 04-9898920
☐ נייד: 052-4471103
☐ דואר אלקטרוני: inbararc-eytan@mh.org.il

☐ לעיון ☒ לאישור ☐ למכרז ☐ לביצוע

פרויקט	בקתות קק"ל	קנ"מ	1:50
מקום	ציפורי/לביא	תאריך	24.04.17

א-2

שים לב:
אין לקחת מידות מהשרטוט.
התאמת המידות באחריות המבצע בלבד.
במקרה של אי התאמה, סטייה או טעות יש לתאם עם האדריכל.

חזית וחתך	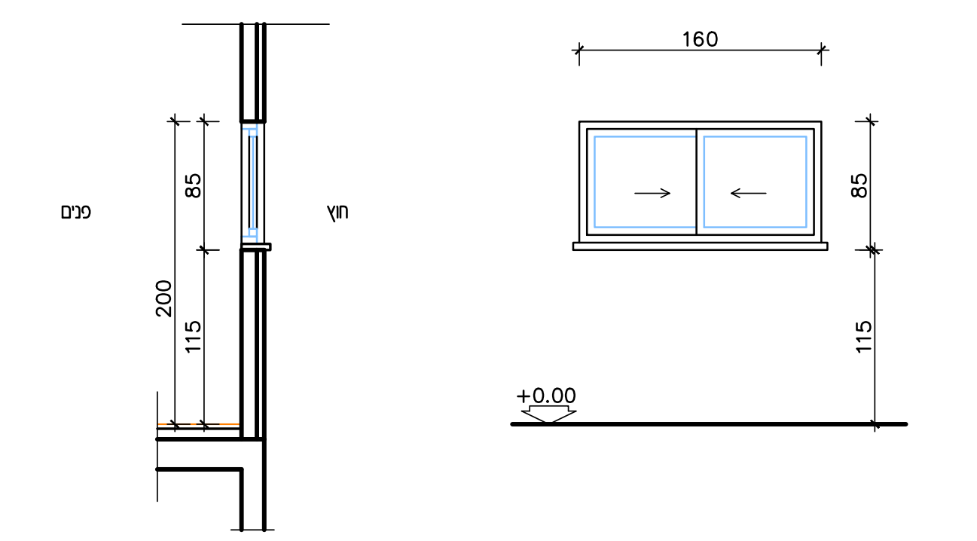
תכנית	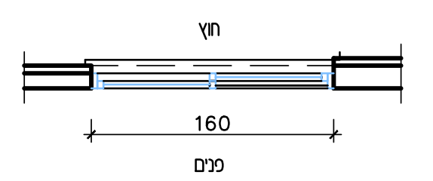
תיאור	חלון אלומיניום הזזה כנף על כנף פרופיל מדגם קליל 1700 או ש"ע. כולל כנף רשת הזזה, מנגנון נעילה, ידיות שקועות וכל אביזר אחר הנדרש לפעולה תקינה.
זיגוג	זכוכית בידודית שקופה 4-6-4
פרזול / אביזרים	ידיות וצירים מתוצרת קליל בגוון הפרופיל
גמר	גמר צבע RAL בגוון לבחירת האדריכל
מידות	גובה: 85 ס"מ, רוחב: 160 ס"מ.
כמות	1
מיקום	בקתה

רשימת אלומיניום

ענבר - שמיר אדריכלות בע"מ
☐ קיבוץ משמר העמק, 19236
☐ טלפון: 04-9896017
04-9596405
☐ פקס: 04-9898920
☐ נייד: 052-4471103
☐ דואר אלקטרוני: inbararc-eytan@mh.org.il

☐ לעיון ☒ לאישור ☐ למכרז ☐ לביצוע

פרויקט	בקתות קק"ל	קנ"מ	1:50
מקום	ציפורי/לביא	תאריך	24.04.17

א-3

שים לב:
אין לקחת מידות מהשרטוט.
התאמת המידות באחריות המבצע בלבד.
במקרה של אי התאמה, סטייה או טעות יש לתאם עם האדריכל.

חזית וחתך	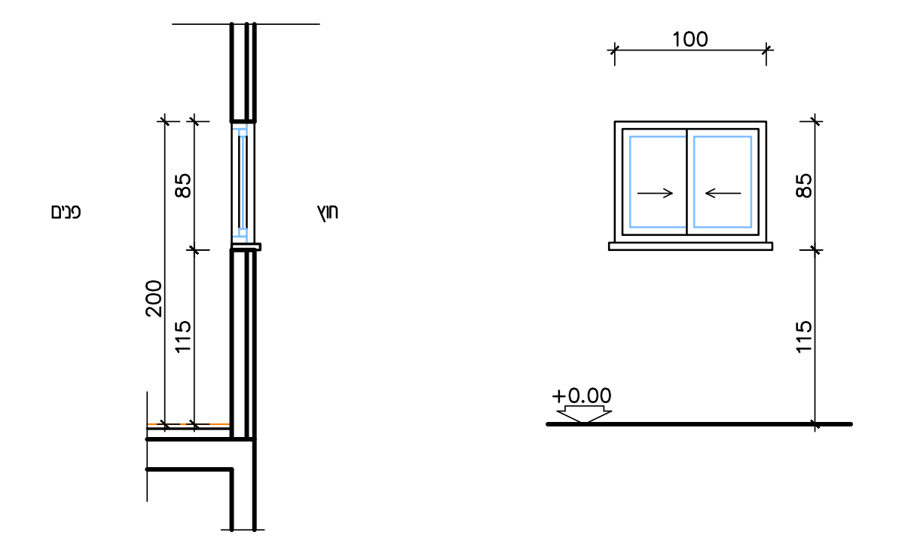
תכנית	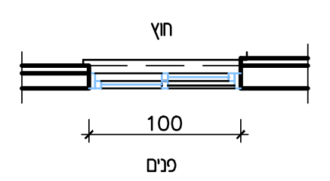
תיאור	חלון אלומיניום הזזה כנף על כנף פרופיל מדגם קליל 1700 או ש"ע. כולל כנף רשת הזזה, מנגנון נעילה, ידיות שקועות וכל אביזר אחר הנדרש לפעולה תקינה.
זיגוג	זכוכית בידודית שקופה 4-6-4
פרזול / אביזרים	ידיות וצירים מתוצרת קליל בגוון הפרופיל
גמר	גמר צבע RAL בגוון לבחירת האדריכל
מידות	גובה: 85 ס"מ, רוחב: 100 ס"מ.
כמות	1
מיקום	בקתה

רשימת אלומיניום

ענבר - שמיר אדריכלות בע"מ
☐ קיבוץ משמר העמק, 19236
☐ טלפון: 04-9896017
04-9596405
☐ פקס: 04-9898920
☐ נייד: 052-4471103
☐ דואר אלקטרוני: inbararc-eytan@mh.org.il

☐ לעיון ☒ לאישור ☐ למכרז ☐ לביצוע

פרויקט	בקתות קק"ל	קנ"מ	1:50
מקום	ציפורי/לביא	תאריך	24.04.17

א-4

שים לב:
אין לקחת מידות מהשרטוט.
התאמת המידות באחריות המבצע בלבד.
במקרה של אי התאמה, סטייה או טעות יש לתאם עם האדריכל.

חזית וחתך	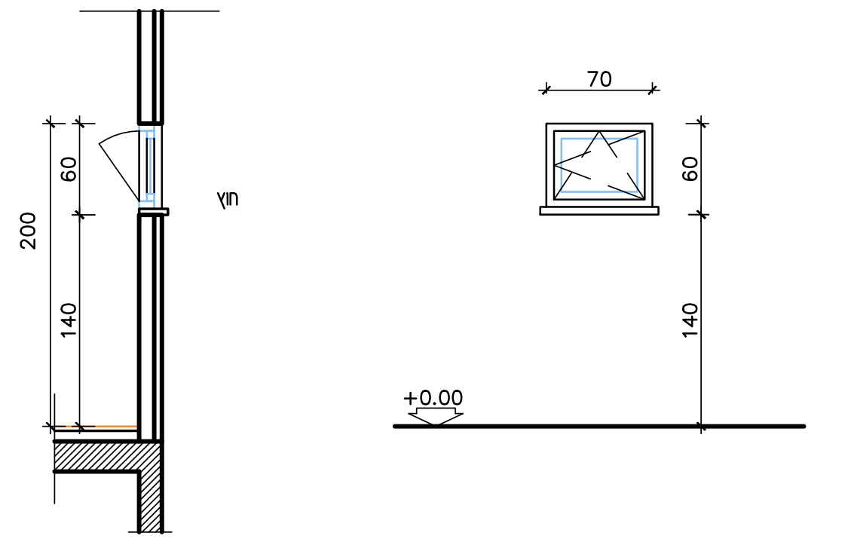
תכנית	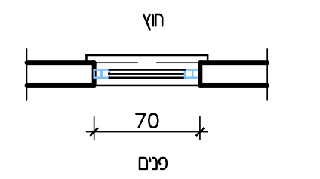
תיאור	חלון אלומיניום חד כנפי דריי-קיפ מדגם קליל 4500 או ש"ע מאושר. כולל רשת נשלפת. הכל מושלם לפי מפרט היצרן.
זיגוג	זכוכית מט חלבית 4 מ"מ
פרזול / אביזרים	ידיות וצירים מתוצרת קליל בגוון הפרופיל
גמר	גמר צבע RAL בגוון לבחירת האדריכל
מידות	גובה: 60 ס"מ, רוחב: 70 ס"מ.
כמות	3
מיקום	ח. רחצה

רשימת אלומיניום

ענבר - שמיר אדריכלות בע"מ
☐ קיבוץ משמר העמק, 19236
☐ טלפון: 04-9896017
04-9596405
☐ פקס: 04-9898920
☐ נייד: 052-4471103
☐ דואר אלקטרוני: inbararc-eytan@mh.org.il

☐ לעיון ☒ לאישור ☐ למכרז ☐ לביצוע

פרויקט	בקתות קק"ל	קנ"מ	1:50
מקום	ציפורי/לביא	תאריך	24.04.17

-רשימת נגרות-
בקתה נגישה

ענבר - שמיר אדריכלות בע"מ
☐ קיבוץ משמר העמק 19236
☐ טלפון: 04-9896017
☐ פקס: 04-9898920
☐ דוא"ל: inbararc-eytan@mh.org.il

בקתות קק"ל
ציפורי/לביא

שלב: ☐ לעיון ☒ לאישור ☐ למכרז ☐ לביצוע
תאריך: 24.04.17
עדכון: 00.00.17

ריכוז רשימת נגרות

פריט	כמות	מידה	מיקום	תיאור
נ-1	1	90/200	כניסה	דלת חד כנפית
נ-2	1	90/200	חדר רחצה	דלת חד כנפית

ענבר - שמיר אדריכלות בע"מ
☐ קיבוץ משמר העמק 19236
☐ טלפון: 04-9896017
☐ פקס: 04-9898920
☐ דוא"ל: inbararc-eytan@mh.org.il

בקתות קק"ל
ציפורי/לביא

שלב: ☐ לעיון ☒ לאישור ☐ למכרז ☐ לביצוע
תאריך: 24.04.17
עדכון: 00.00.17

נ-1

שים לב:
אין לקחת מידות מהשרטוט.
התאמת המידות באחריות המבצע בלבד.
במקרה של אי התאמה, סטייה או טעות יש לתאם עם האדריכל.

חזית וחתך	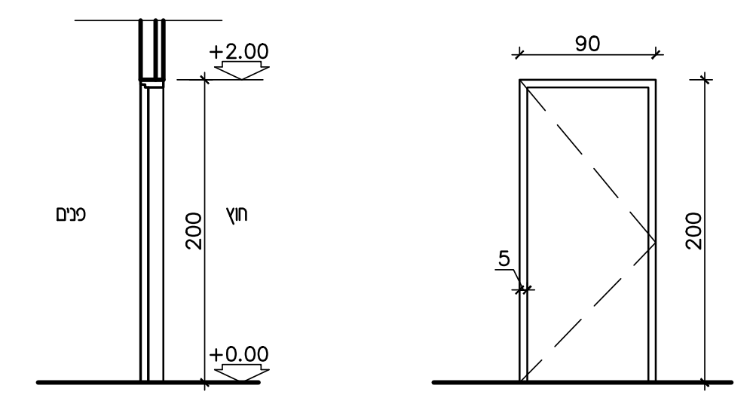
תכנית	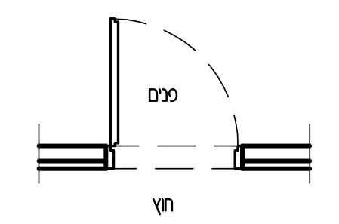
תיאור	דלת כניסה עץ ציר חד כנפית, פתיחה כלפי פנים הדלת עשויה עץ לבוד, מילוי כוורת 60%, משקוף עץ מלא,
זיגוג	
פרזול / אביזרים	גומי לאיטום, מעצור קיר או רצפה לפי שייבחר. צירים בהתאם לגודל ומשקל הדלת, ידית דלת מפתח כרום מאט מסדרה Z2008/71 המשווקת ע"י יעד פרזול או ש"ע מאושר.
גמר	כנף: פוליאור בגוון ל.ב.א, בגימור מט-משי על צבע יסוד בהתאם להוראות היצרן. משקוף: משקוף עץ עם שלבניה רחבה לפי פרט מצורף בגוון ל.ב.א
מידות	גובה: 200 ס"מ, רוחב: 90 ס"מ.
כמות	1 כיוון פתיחה על פי המסומן בתכנית.
מיקום	כניסה

רשימת נגרות

ענבר - שמיר אדריכלות בע"מ
☐ קיבוץ משמר העמק, 19236
☐ טלפון: 04-9896017
04-9596405
☐ פקס: 04-9898920
☐ נייד: 052-4471103
☐ דואר אלקטרוני: inbararc-eytan@mh.org.il

☐ לעיון ☒ לאישור ☐ למכרז ☐ לביצוע

פרויקט	בקתות קק"ל	קנ"מ	1:50
מקום	ציפורי/לביא	תאריך	24.04.17

נ-2

שים לב:
אין לקחת מידות מהשרטוט.
התאמת המידות באחריות המבצע בלבד.
במקרה של אי התאמה, סטייה או טעות יש לתאם עם האדריכל.

חזית וחתך	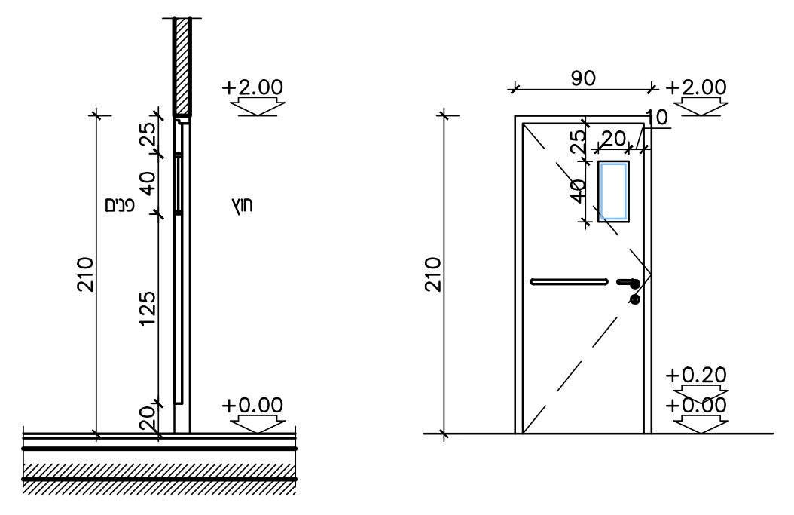 +2.00 25 40 125 20 210 +0.00 פנים חוץ 90 10 20 25 40 210 +0.20 +0.00
תכנית	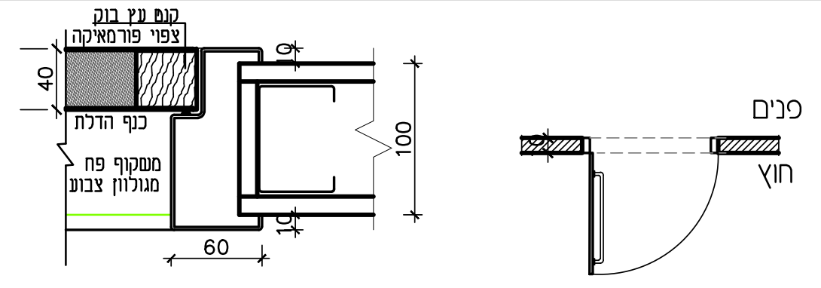 קנט עץ בוק צפוי פורמאיקה 40 כנף הדלת משקוף פח מגולוון צבוע 10 100 10 60 פנים חוץ
תיאור	דלת ציר צד, פתיחה כלפי פנים הדלת עשויה עץ לבוד,קנט עץ בוק בכל ההיקף, מילוי פלקסבורד,ציפוי פורמיקה משקוף פח 3 צירים,פתיחה לפי תכנית
זיגוג	
פרזול / אביזרים	גומי לאיטום , מעצור קיר מגנטי מק"ט YBW77920 יעד פירזול או ש"ע . צירים סמויים בגוון ניקל בהתאם לגודל ומשקל הדלת, ידית דלת מפתח מוברש YBN02850 מבית "יעד פרזול" מנעול תפוס/פנוי מוט אחיזה אופקי Ø25-40 ברוחב 50-60 ס"מ מנירוסטה מותקן בגובה הידית וכל אביזר אחר הדרוש להפעלה תקינה.
גמר	כנף:מסגרת קנט עץ בוק, ציפוי פורמייקה "-----" או שו"ע משקוף מגולוון צבוע בתנור גוון ----RAL 2 שכבות צבע יסוד ו-2 שכבות צבע RAL
מידות	גובה: 200 ס"מ, רוחב: 90 ס"מ.
כמות	1
מיקום	חדר רחצה

רשימת נגרות

ענבר - שמיר אדריכלות בע"מ
☐ קיבוץ משמר העמק, 19236
☐ טלפון: 04-9896017
04-9596405
☐ פקס: 04-9898920
☐ נייד: 052-4471103
☐ דואר אלקטרוני: inbararc-eytan@mh.org.il

☐ לעיון ☒ לאישור ☐ למכרז ☐ לביצוע

פרויקט	בקתות קק"ל	קנ"מ	1:50
מקום	ציפורי/לביא	תאריך	24.04.17